# Profilé passe-fils universel PLIOBORD

## PLIOBORD intérieur

| | | |
|---|---|---|
| **Matières :** | polyéthylène (PE) | polyéthylène antiflamme (PE AF) |
| **Coloris :** | naturel | blanc |
| **Températures d'utilisation :** | -50 à +85°C | -50 à +75°C |
| **Résistance à la traction :** | >12 MPa | >10 MPa |
| **Allongement à la rupture :** | >550 % | >600 % |
| **Rigidité diélectrique :** | 60 kV/mm | 60 kV/mm |
| **Résistance aux agents chimiques :** | très bonne | très bonne |
| **Tenue au feu :** | aucune | V2 UL94 |

**Application :** protection des câbles et conducteurs des arêtes vives qui se présentent dans les traversées de tôles ou panneaux. Il offre l'avantage de s'adapter à toutes les utilisations sur des épaisseurs de tôles de 1 à 4 mm.

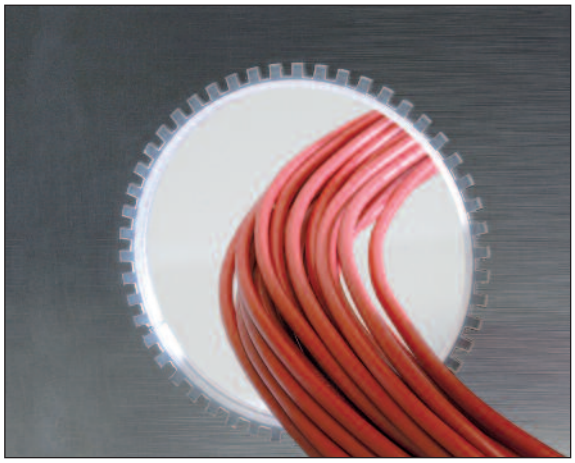

| Polyéthylène (PE) HF | | | Polyéthylène antiflamme (PE AF) | | | dimensions (mm) | | | | |
|---|---|---|---|---|---|---|---|---|---|---|
| type | | code article | type | | code article | A | B | C | D | m |
| Profil P bords pleins | | | | | | | | | | |
| **DX 1** | **P** | 0826 0021 018 | **DX 1** | **PAF** | 0826 0031 001 | 1 | 2 | 3 | 3,2 | 35 |
| **DX 1,2** | **P** | 0826 0051 018 | - | | - | 1,2 | 3,2 | 3,5 | 4,5 | 30 |
| **DX 1,5** | **P** | 0826 0022 018 | **DX 1,5** | **PAF** | 0826 0032 001 | 1,5 | 2 | 3,5 | 3,2 | 30 |
| **DX 2** | **P** | 0826 0023 018 | **DX 2** | **PAF** | 0826 0033 001 | 2 | 3 | 4,3 | 4,3 | 25 |
| **DX 3** | **P** | 0826 0024 018 | **DX 3** | **PAF** | 0826 0034 001 | 3 | 3 | 5,3 | 4,3 | 20 |
| **DX 4** | **P** | 0826 0025 018 | **DX 4** | **PAF** | 0826 0035 001 | 4 | 3,5 | 6,9 | 5,3 | 15 |
| Profil C bords crémaillères | | | | | | | | | | |
| **DX 1** | **C** | 0826 0001 018 | **DX 1** | **CAF** | 0826 0011 001 | 1 | 2 | 3 | 3,2 | 35 |
| **DX 1,5** | **C** | 0826 0002 018 | **DX 1,5** | **CAF** | 0826 0012 001 | 1,5 | 2 | 3,5 | 3,2 | 30 |
| **DX 2** | **C** | 0826 0003 018 | **DX 2** | **CAF** | 0826 0013 001 | 2 | 3 | 4,3 | 4,3 | 25 |
| **DX 3** | **C** | 0826 0004 018 | **DX 3** | **CAF** | 0826 0014 001 | 3 | 3 | 5,3 | 4,3 | 20 |
| **DX 4** | **C** | 0826 0005 018 | **DX 4** | **CAF** | 0826 0015 001 | 4 | 3,5 | 6,9 | 5,3 | 15 |

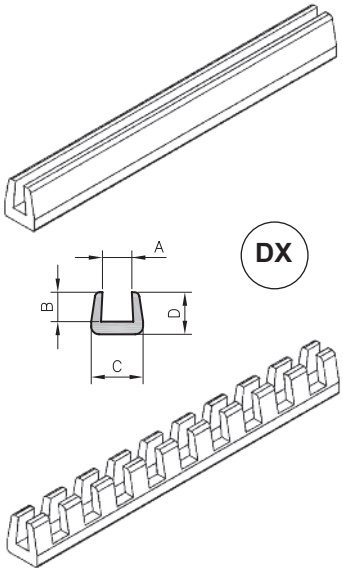


**Polyéthylène (PE)** HF

| type | code article | m |
|---|---|---|
| **AS 1,5** | 0826 0041 018 | 30 |

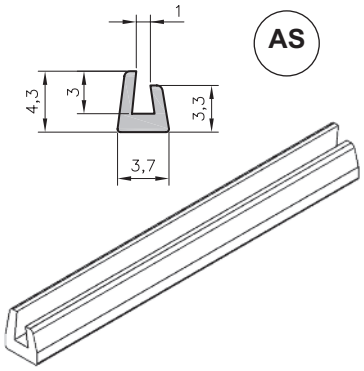

# Profilé protecteur PLIOBORD

## PLIOBORD extérieur

| | |
|---|---|
| **Matière :** | PVC souple |
| **Coloris :** | noir |
| **Températures d'utilisation :** | -20 à +90°C |
| **Dureté Shore A :** | 90 +/- 5 |
| **Résistance à la traction :** | 20 MPa |
| **Allongement à la rupture :** | 300 % |
| **Rigidité diélectrique :** | 20 kV/mm |
| **Tenue au feu :** | V2 UL94 |

**Application :** pour la protection des bords extérieurs des tôles allant jusqu'à 1,2 mm d'épaisseur.

EX

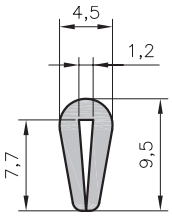


| type | code article | |
|---|---|---|
| **EX 1,2** | 0826 0060 010 | 25 |