# 208373
# MS-1
# MS - Module Maître

- Module Maître programmable, peut commander tous les autres modules d'extension
- Peut aussi être utilisé comme appareil seul
- Fichier LOG interne contenant les 5 dernières modifications de configuration
- Emplacement pour carte mémoire MS-M de configuration optionnelle
- Bus MS-SC arrière pour la connexion de modules d'extension supplémentaires
- Interface USB pour connexion PC pour la configuration via MS Safety Designer
- CD-ROM avec logiciel Safety Designer inclus

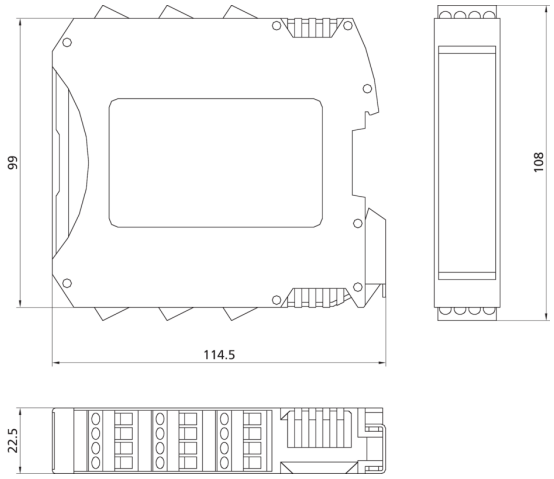


**Fonction**

| Caractéristiques techniques (type) | +20°C, 24 V DC |
|---|---|
| Tension de service | 19,2 … 28,8 V DC |
| Fixation | Sur rail conformément à la norme EN 50022-35 |
| Dimensions du boîtier | 99 x 22,5 x 114,5 mm |
| Matériau du boîtier | Plastique (PA) |
| Matériau | Métal (Cran de sécurité) |
| Valeurs caractéristiques | SIL 3 (IEC 61508), SILCL 3 (IEC 62061), PL e - Kat. 4 (EN ISO 13849-1) |
| Principe de fonctionnement | Module Maître MS-1 |
| Particularités | Emplacement pour carte mémoire MS-M |
| Démarrage / Redémarrage | 2 entrées (EDM) |
| Contenu de la livraison | CD-ROM avec manuel utilisateur en plusieurs langues, Logiciel de configuration MS Safety Designer, Fiche d'installation en plusieurs langues |
| Entrées de sécurité | 8 |
| Sortie de sécurité | pnp (2 paires OSSD), 400 mA / 24 V DC |
| Sorties de test | 4 |
| Interface | USB |
| Sorties de signal | pnp (2x), 100 mA / 24 V DC, Programmable |
| Communication | Bus grande vitesse 5 canaux 5.0 |
| Affichage | LED (Statut entrée/sortie et diagnostic des pannes) |
| Température ambiante de fonctionnement | -10 … +55 °C |
| Indice de protection | IP 20 (Boîtier) / IP 2X (Bornier) |
| Raccordement | Borniers amovibles, Contacts filetés |

# 208373
# MS-1
# MS - Module Maître

| | |
|---|---|
| **Plus d'informations/d'accessoires** | **https://www.di-soric.com/208373** |